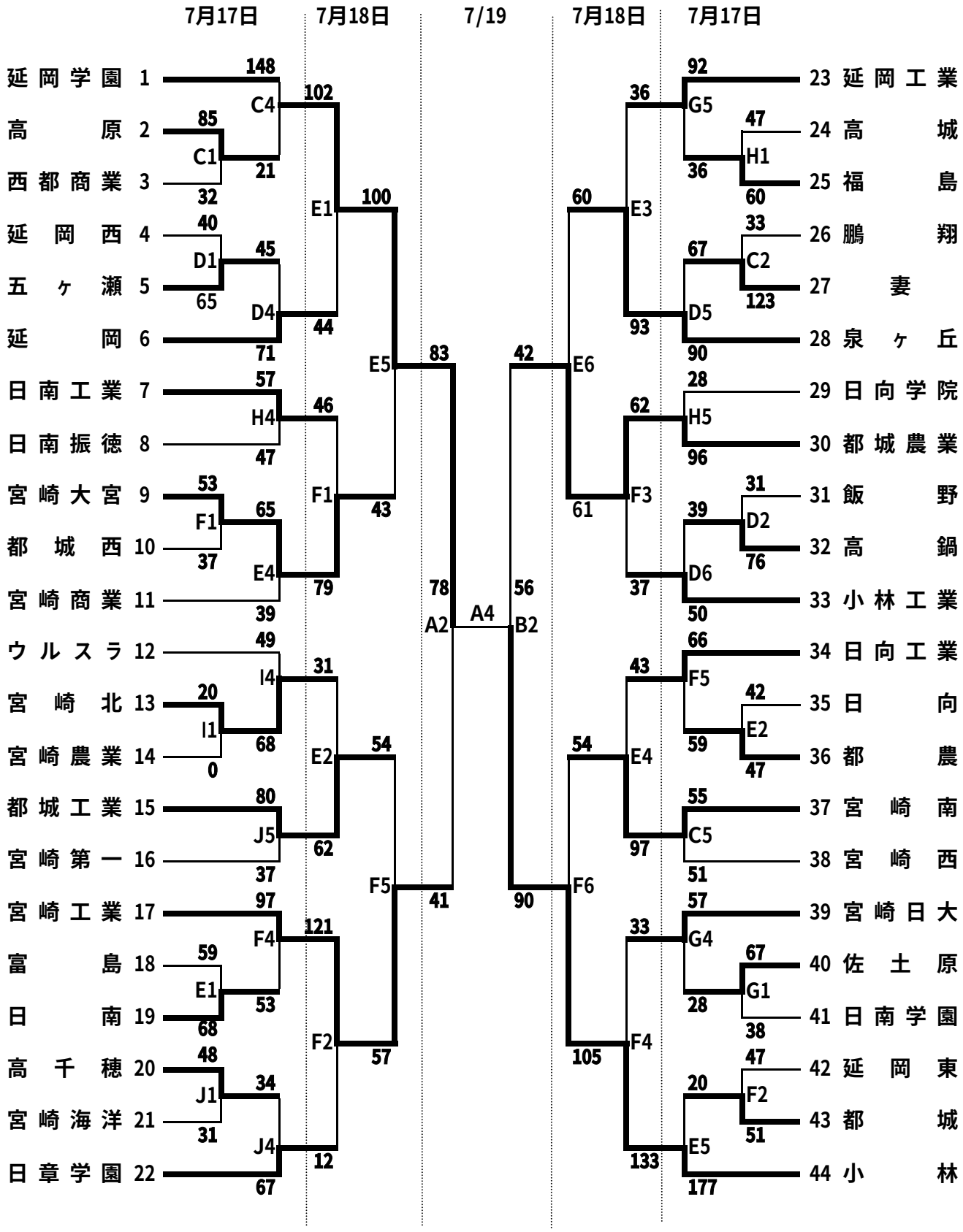平成１６年度宮崎県高等学校一年生体育大会バスケットボール競技大会組合わせ
男子の部